INDEX TRAUB

INDEX生产型车削中心及多轴技术

在汽车零部件制造领域的高效加工解决方案

因代克斯贸易 (上海)有限公司
王晓鹏

INDEX生产型车削中心及多轴技术，在汽车零部件制造领域的高效加工解决方案
---公司简介

Esslingen / 德国.埃斯林根

Reichenbach /德国.赖兴巴赫

Deizisau /德国.戴齐绍

1914

Hermann Hahn

先生创立

1990

Eugen & Irmgard Hahn

基金会托管

Global Player

Three factories in Germany

3个德国工厂

~ 2,300

Global Employees

全球员工

INDEX生产型车削中心及多轴技术，在汽车零部件制造领域的高效加工解决方案
---全球分布

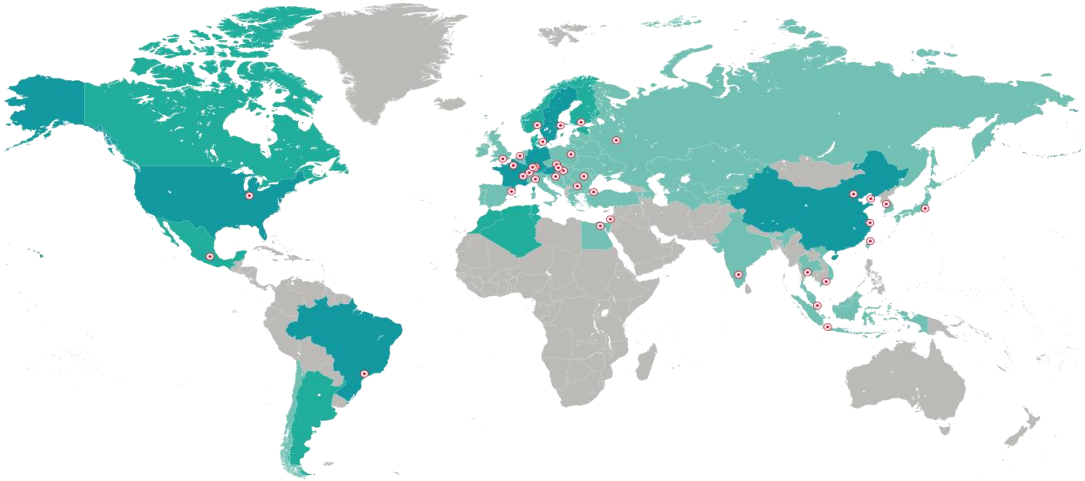

Eugen & Irmgard Hahn Foundation — 85%

Dr. Tessky Erben Beteiligungs-GmbH — 15%

因代克斯集团

65%

INDEX 法国 Les Ulis // Bonneville 法国	销售, 服务
INDEX-TRAUB Nordic AB Spanga, Sweden 瑞典	销售, 服务
INDEX-TRAUB Nordic AB Spanga, 瑞士	销售, 服务
INDEX Corporation Noblesville, 美国	销售, 服务, 应用
INDEX-Tornos Automáticos Sorocaba, 巴西	销售, 服务
INDEX Trading (Shanghai) Co. Ltd. 上海, 中国	销售, 服务, 应用
INDEX Dalian Machine Tool 大连, 中国	销售, 生产
INDEX Taicang Machine Tool 太仓, 中国	生产, 应用
INDEX Slovakia Malacky, Slovakia 斯洛伐克	销售, 服务
INDEX RUS Togliatti, Russia 俄罗斯	销售, 服务

INDEX生产型车削中心及多轴技术，在汽车零部件制造领域的高效加工解决方案

---产品系列

通用车床

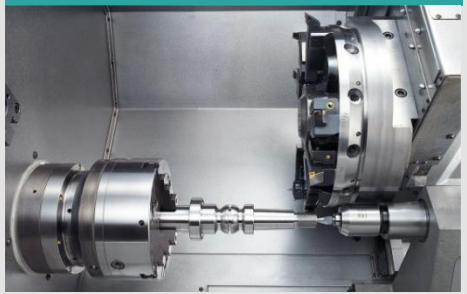

生产型车削中心

倒立式车磨中心

车铣复合

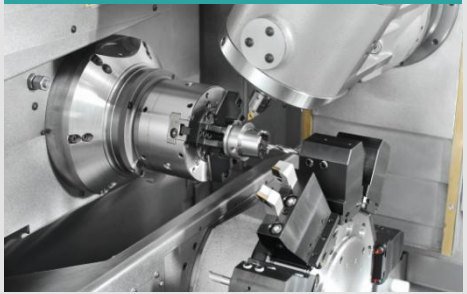

纵切车床

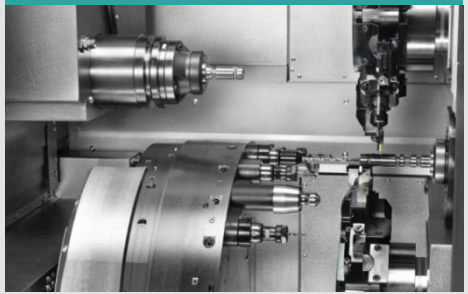

多轴数控机床

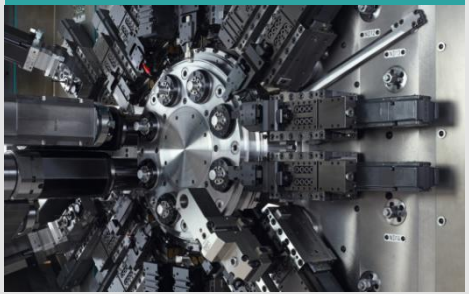

INDEX生产型车削中心及多轴技术，在汽车零部件制造领域的高效加工解决方案

---客户分布

行业分布

汽车	机械加工	电子产品	航空航天科技	流体配件	医疗工业	光学、精密机械
50 %	**10 %**	**10 %**	**5 %**	**10 %**	**10 %**	**5 %**

INDEX生产型车削中心及多轴技术，在汽车零部件制造领域的高效加工解决方案

---生产型车削中心 C100 / C200

		C100	C200
工作范围			
棒料最大直径	mm	42	65
主轴转速	rpm	7.000	5000
主轴功率	kW	25/29	25/33
车削长度	mm	400	550
动力刀位数		42(VDI20)/30(VDI25)	42(VDI25)/30(VDI30)
动力刀转速	rpm	8000	8000

INDEX生产型车削中心及多轴技术，在汽车零部件制造领域的高效加工解决方案

---生产型车削中心 C100 / C200　三刀塔配置

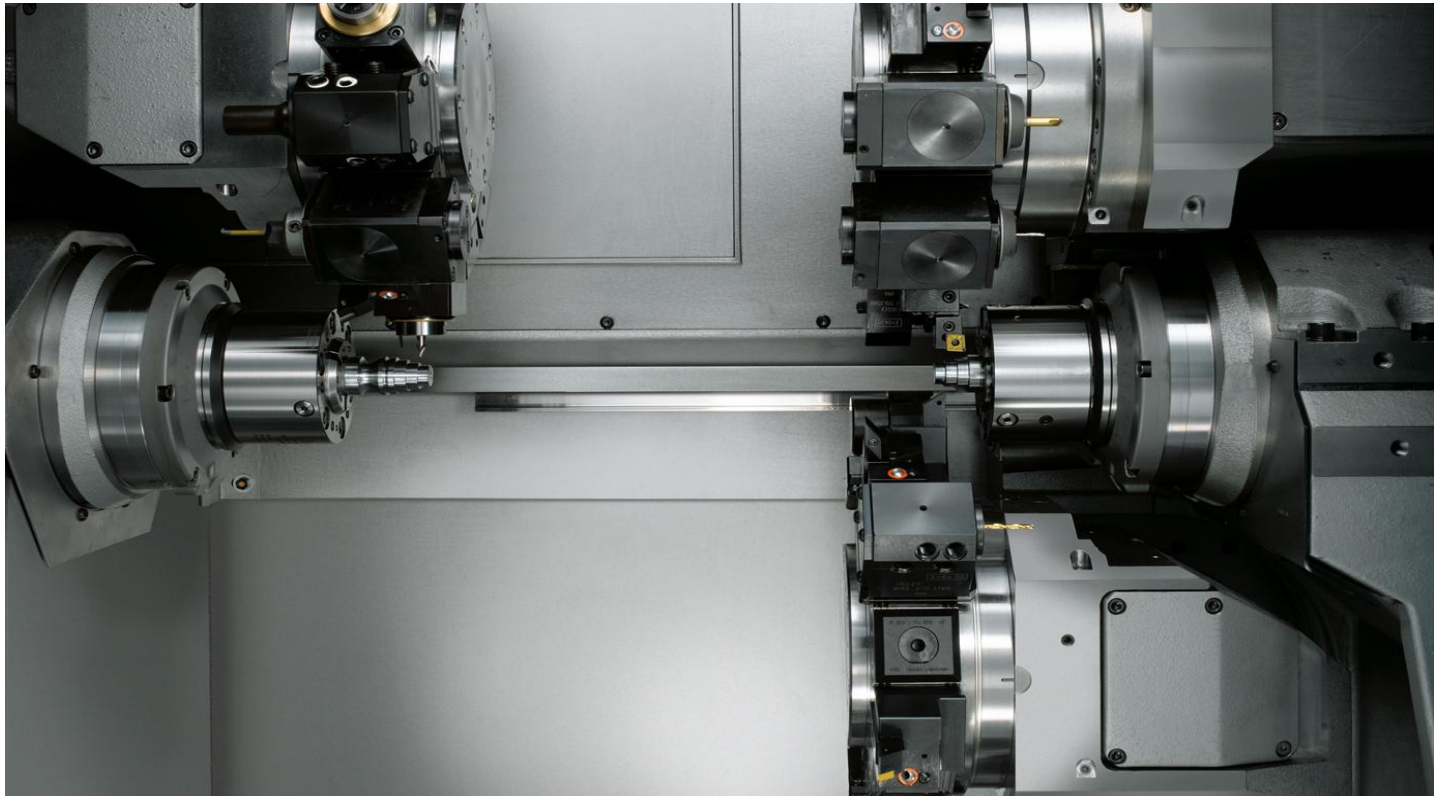

INDEX生产型车削中心及多轴技术，在汽车零部件制造领域的高效加工解决方案

---生产型车削中心 C100 / C200　二刀塔配置

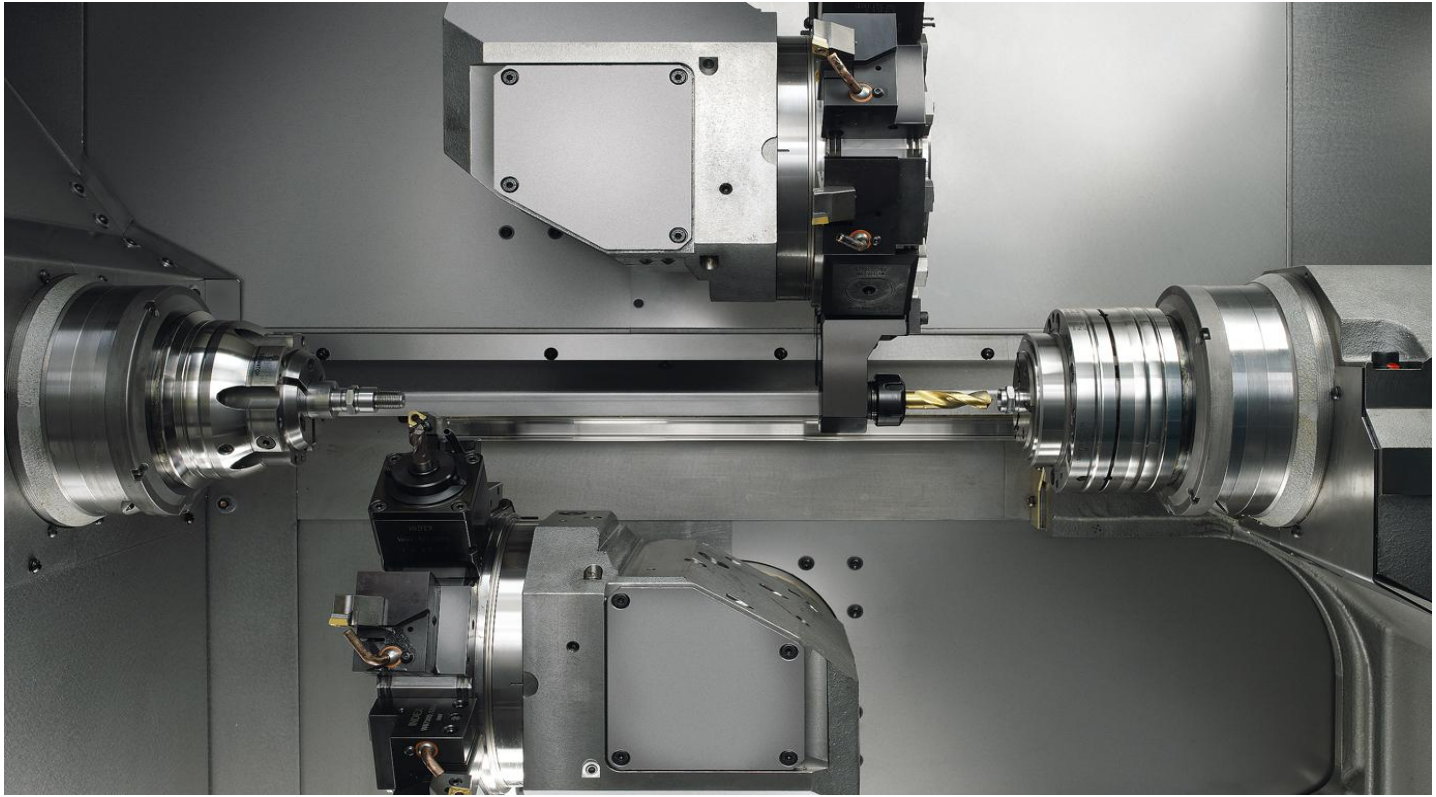

设备布局 / 吸震性与刚性

- 专利的平面移动导轨
- 刀塔直接在淬硬平面钢轨上滑动
- Y轴是静压滑动导轨
- 回转刀架的X方向和Z方向在一个部件上滑动
- 高硬度、吸震性、高精度
- 更长的刀具寿命

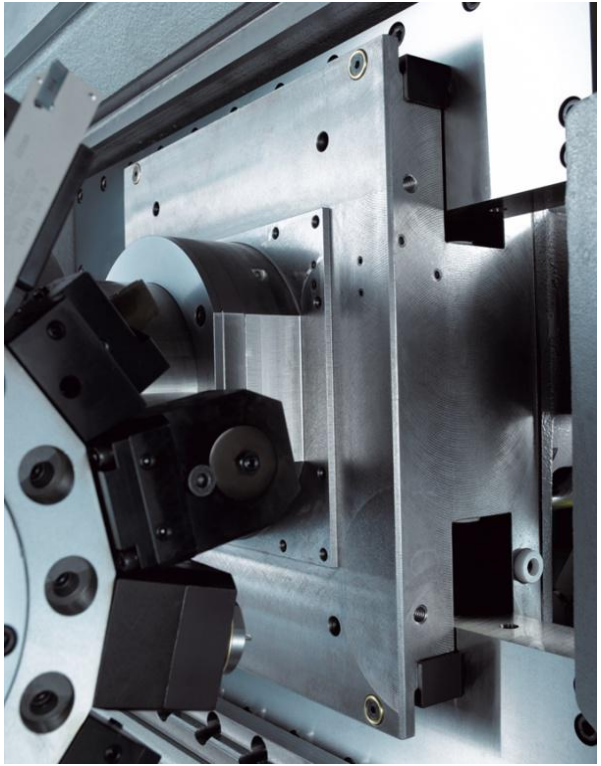

INDEX生产型车削中心及多轴技术，在汽车零部件制造领域的高效加工解决方案
---INDEX 球销加工领域的专利技术方案

球销加工领域
合作开发专利技术

更稳定！ 更高效！ 更好表面质量！

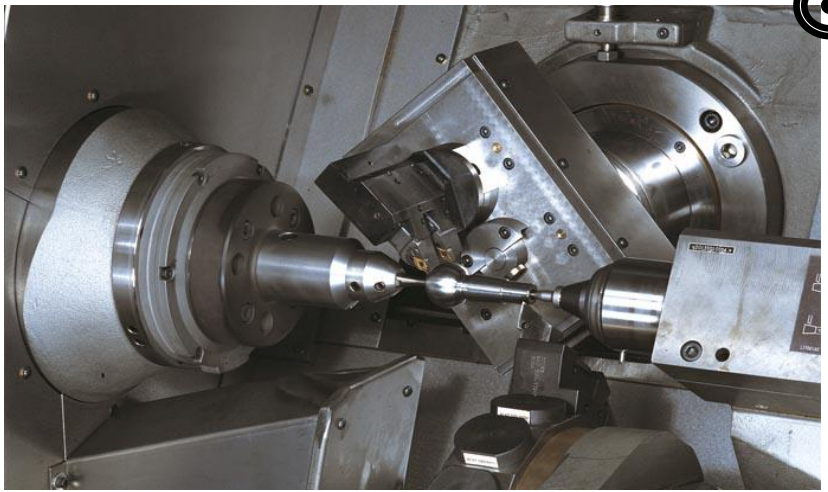

2017年 合作开发技术保护协议到期

2018年 在中国市场开始提供解决方案

2019年 完成首批订单的预验收

中国客户已经在迎接这一技术带来的巨大市场利益！

INDEX生产型车削中心及多轴技术，在汽车零部件制造领域的高效加工解决方案

---INDEX多轴技术 喷油器加工领域的卓越表现

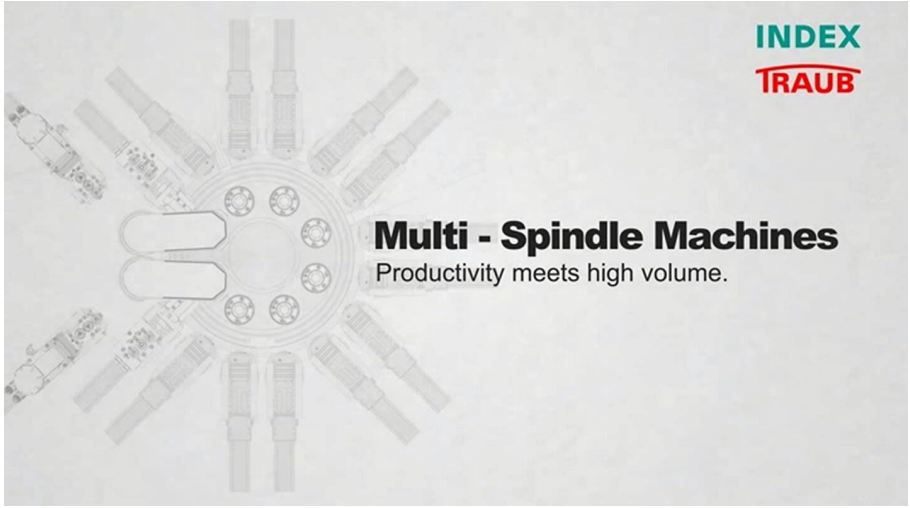

INDEX生产型车削中心及多轴技术，在汽车零部件制造领域的高效加工解决方案

---INDEX多轴技术 喷油器加工领域的卓越表现

		MS16-6	MS16-6 Plus	MS22-6	MS22-8	MS32-6	MS40-6	MS40-8	MS52-6
工作轴	[pcs]	6	6	6	8	6	6	8	6
最大棒料直径	[mm]	16	22	24	24	32	40	40	52
最大转速	[rpm]	10.000	10.000	10.000	10.000	7.000	7.000	7.000	5.000
功率 **(at 25% DC)**	[kW]	15	15	15	15	9,5	24	24	44
扭矩 **(at 25% DC)**	[Nm]	18	18	18	18	32	57	57	150

INDEX生产型车削中心及多轴技术，在汽车零部件制造领域的高效加工解决方案

---INDEX多轴技术 喷油器加工领域的卓越表现

INDEX TRAUB

INDEX TRAUB ChipMaster // 断削特定功能

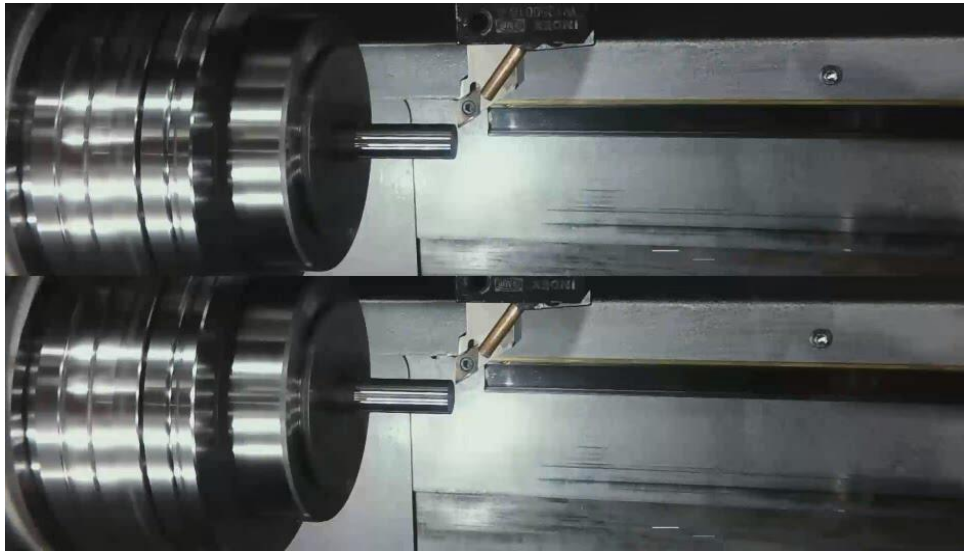

您的受益之处

* 断屑的单件时间得到优化
* 减少废品
* 减少机床操作人员或保养人员的计划外干预
* 延长刀具使用寿命
* 生产效率和流程可靠性更高
* 客户可自定义设置参数并可进行调整
* 可用于INDEX单轴和多轴机床，可加装（西门子控制系统）
* 价廉物美的解决方案

集成于循环中的全新断屑功能INDEX ChipMaster为您的生产树立新的标杆。它对可变进给速度的 断屑情况进行了优化。
无论您工件的材料（如：铝、有色金属、不锈钢、钛）、机床的转速和加工类型如何，INDEX ChipMaster都是使 车削加工经济性得到优化的解决方案。

INDEX生产型车削中心及多轴技术，在汽车零部件制造领域的高效加工解决方案

---INDEX多轴技术 喷油器加工领域的卓越表现

INDEX生产型车削中心及多轴技术，在汽车零部件制造领域的高效加工解决方案

---INDEX多轴技术 喷油器加工领域的卓越表现

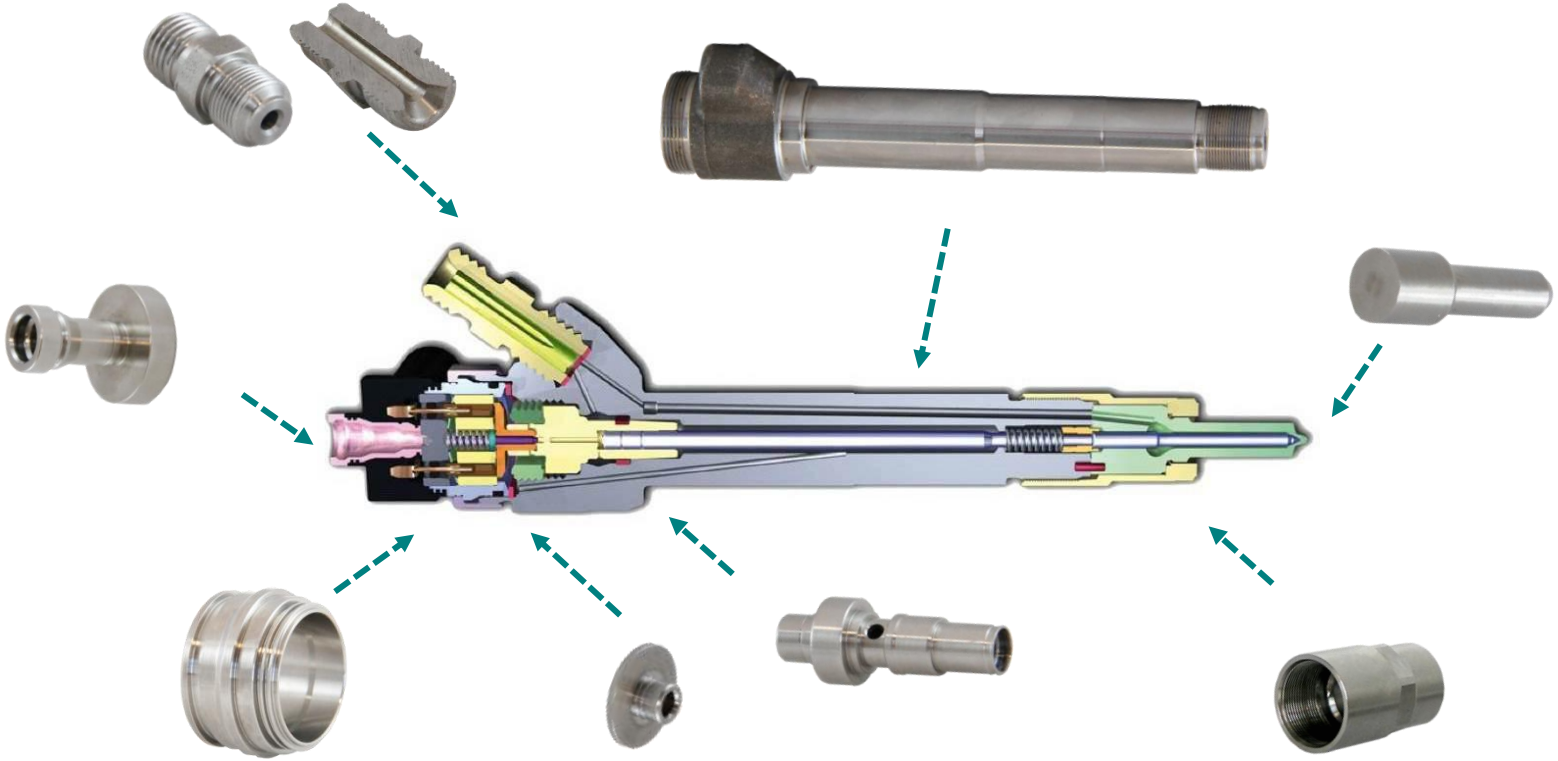

INDEX生产型车削中心及多轴技术，在汽车零部件制造领域的高效加工解决方案
---产品理念

INDEX TRAUB

better.parts.faster.

Availability 机床实用性

- Premium quality
  一流品质
- High-quality components
  高质量的部件
- Remote diagnosis
  远程诊断
- Service availability
  服务有效性
- Collision protection by simulation
  模拟加工预防碰撞

Process reliability 生产可靠性

- Broad range of parts
  适用零件范围广
- Reliable precision
  可靠的精度
- High thermal stability
  更高的热稳定性
- Process monitoring
  生产过程监控
- Compatible with Industry 4.0
  兼容工业4.0

Productivity 生产力提升

- High power reserves
  加工能力储备
- Optimal process design
  最优的工艺设计
- Fast axis movements
  更快的快移速度
- Shortest down-times
  最短的停机时间
- Automation & loading systems
  自动化及装载系统

INDEX生产型车削中心及多轴技术，在汽车零部件制造领域的高效加工解决方案
---因代克斯贸易（上海）有限公司

中国（上海）自由贸易区
富特东三路526号3幢B座1F & 3F

INDEX生产型车削中心及多轴技术，在汽车零部件制造领域的高效加工解决方案
---因代克斯贸易（上海）有限公司

- Cycle time studies
  节拍计算
- Turn-key projects
  交钥匙工程
- Test cut
  试加工
- Training
  培训
- Repair service
  维修服务
- Spare parts Stock
  备件库

- INDEX上海 员工：32 位
- 技术工程师：7 位
- 服务工程 师：10 位

愿 景 —

诚信、开拓、进取、提供有竞争力的解决方案，为客户持久的创造价值，做市场上著名的，受尊敬的领导品牌。

THANK YOU FOR YOUR KIND ATTENTION !

感谢您对因代克斯的关注！